LINEAL

PAISAJE PRO™ MULTI SERIE

Chimenea eléctrica de varios lados

Landscape Pro™ Multi 56"

PAISAJE PRO™ MULTI

La chimenea eléctrica más versátil del mercado

· TAMAÑOS MÚLTIPLES: 44 ”| 56 ”| 68 ”| 80 ”| 96 "

· PROFUNDIDADES DE INSTALACIÓN MÚLTIPLE: CARA LIMPIA INTEGRADA – EMPOTRADO PARCIAL 2x4 – MONTAJE EN PARED

· CONFIGURACIONES MÚLTIPLES: UNA CARA, ESQUINA IZQUIERDA, ESQUINA DERECHA Y 3 LADOS (BAHÍA)

· CONTROL DE LUZ MÚLTIPLE: COLOR DE LLAMA, COLOR DE EMBER Y COLOR DOWNLIGHTING

· COLORES DE LUZ MÚLTIPLE: ESPECTRO DE COLOR RGB COMPLETO EN TODAS LAS CARACTERÍSTICAS DE ILUMINACIÓN

Hasta 12 configuraciones de instalación diferentes incluidas estándar en la caja!

Elige un hermoso single instalación lateral o sea creativo y diseñe la chimenea exactamente como desea en la pared de características de tus sueños.

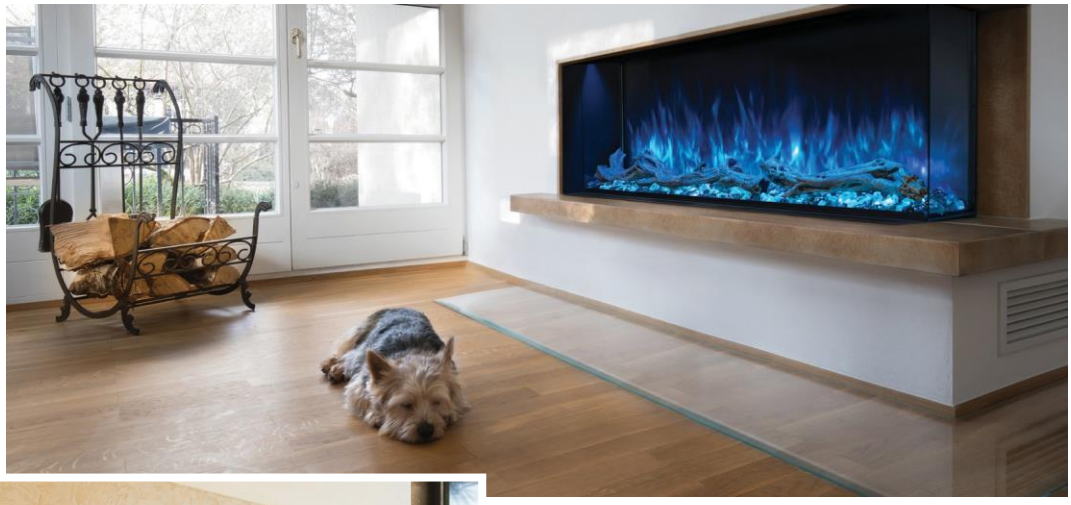

La nueva tecnología de llama multicolor de alta intensidad combinada con la iluminación y la iluminación descendente a juego crean la experiencia personalizable completaen el hogar.

Cientos de diferentes impresionantes combinaciones de colores para elegir!

CARACTERÍSTICAS ESTÁNDAR

ENCENDIENDO

· Nuevo Hybrid-FX™ Tecnología de llama

· Imagen de llama hermosa y aleatoria

· – Colores de llama RGB de alta intensidad

· – Colores RGB Ember Bed

· – Colores de iluminación descendente RGB

· – Controlado individualmente o sincronizado

· – Espectro de color completo en cada característica de luz

· – Cama de ascuas activa

MEDIOS DE COMUNICACIÓN

· – Medios de piedra acrílicos transparentes

MEDIOS DE COMUNICACIÓN

· – Cristales acrílicos de humo negro

· – Madera flotante del cañón pintada a mano

· Juego de troncos: realismo muy detallado

CALOR

· – Hasta 10,000 BTU de salida de calor

· – Calentador cerámico PTC de alta eficiencia

CONTROLES Y FUNCIONES

· – Funciones básicas Controles manuales

· – Control remoto de funciones completas

· Rueda de color RGB

· Barra deslizante de brillo

· – Aplicación Modern Flames con todas las funciones

ACTUALIZACIONES OPCIONALES

MEDIOS ACTUALIZADOS

· – Piedras de río – Juego de 16 piezas

· 6 opciones de color

· – Vidrio refractario reflectante de ½ ”– Tarros de 10 lb.

· 7 opciones de color

· Gabinetes empotrados y de montaje en pared

CONTROL OPCIONAL

· – Termostato inalámbrico y control total de pared

ILUMINACIÓN – CONTROL DE COLOR INDEPENDIENTE

Llama de espectro a todo color, lecho de ascuas y iluminación descendente

MEDIOS – ESTÁNDAR DE CONJUNTO DE REGISTRO PREMIUM

Juego de troncos Canyon Driftwood, cristales de glaciar ahumado y piedras transparentes

CALOR – 5,000 – 10,000 BTU

Calentador de cerámica de alta eficiencia de 120 V y 240 V

LLAMAS E ILUMINACIÓN	CALENTADOR DE 1500 VATIOS	CALENTADOR DE 3000 VATIOS
15 VATIOS	120 V 5,000 BTU	240 V 10,000 BTU
SIN CALOR	HASTA 400 PIES CUADRADOS	HASTA 800 PIES CUADRADOS

Chimeneas múltiples Landscape Pro están equipados con calentadores ajustables controlados por control remoto o aplicación de teléfono. Wall Tether tiene controles de termostato.

ACTUALIZAR MEDIOS

Medios de vidrio reflectante de primera calidad y piedras del río Colorado

Poseidón Azul

Krystallo Diamante

Vesper Negro

Apolo Bronce

Terra Cobre

Ámbar Diamante

Negro

Lavado gris

Plata

marrón

rojo

blanco

CONTROLES ESTANDAR

CONTROL REMOTO Y CONTROL MANUAL

COMPLETO DESTACADO

APLICACIÓN WiFi

CONTROL DE ACTUALIZACIÓN

ANCLAJE DE PARED INALÁMBRICO CON CONTROL TERMOSTATO

MÚLTIPLES INSTALACIONES: MÁS DE 12 CONFIGURACIONES DIFERENTES

- INSTALACIÓN DE CARA INTEGRADA / LIMPIA
- INSTALACIÓN DE MONTAJE EN PARED
- INSTALACIÓN EMPOTRADA EMPOTRADA (PARED 2X4)
- ARMARIO DE PARED FLOTANTE
- ARMARIO DE PISO
- UNILATERAL
- ESQUINA IZQUIERDA
- ESQUINA DERECHA

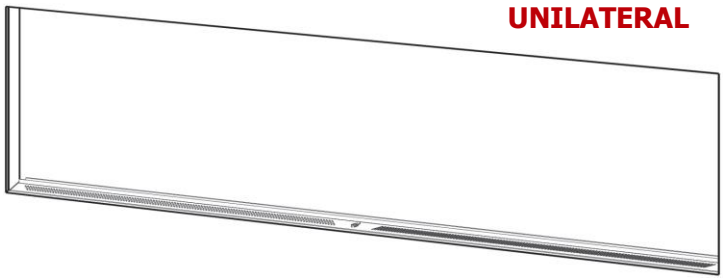

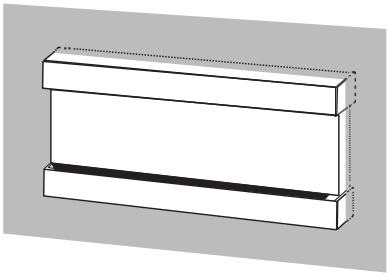

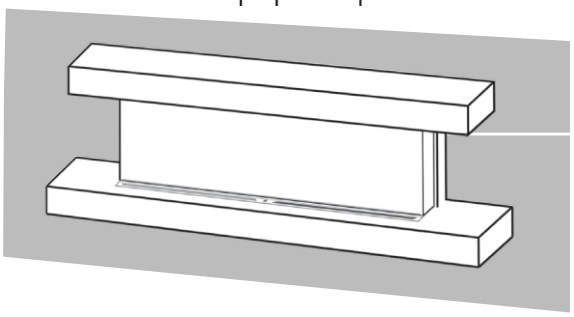

TODOS
OUNT *

Mantel Vendido
por separado

MODELO Y CONFIGURACION			AREA DE VISUALIZACION			DIMENSIONES DE LA CAJA				
MODELO #	CONFIGURACION	A ANCHO DEL VIDRIO FRONTAL	B ANCHO DEL VIDRIO FRONTAL	C ALTURA DE VIDRIO	D ANCCHO PROMEDIO	E ALTURA TOTAL	F PROFUNDIDAD TOTAL	G BOTON PARA VER	H ARRIBA PARA VER	I VOLVER A VISUALIZAR
LPM-4416	UNILATERAL	43.875"	-	15.5"	44"	24.875"	11.4"	4.5"	4.5"	-
	ESQUINA (L/R)	43.875"	5	15.5"	44"	24.875"	11.4"	4.5"	4.5"	4.125"
	3- LADOS (BAY)	43.875"	5	15.5"	44"	24.875"	11.4"	4.5"	4.5"	4.125"
LPM-5616	UNILATERAL	55.875"	-	15.5"	56"	24.875"	11.4"	4.5"	4.5"	-
	ESQUINA (L/R)	55.875"	5	15.5"	56"	24.875"	11.4"	4.5"	4.5"	4.125"
	3- LADOS (BAY)	55.875"	5	15.5"	56"	24.875"	11.4"	4.5"	4.5"	4.125"
LPM-6816	UNILATERAL	67.875"	-	15.5"	68"	24.875"	11.4"	4.5"	4.5"	-
	ESQUINA (L/R)	67.875"	5	15.5"	68"	24.875"	11.4"	4.5"	4.5"	4.125"
	3- LADOS (BAY)	67.875"	5	15.5"	68"	24.875"	11.4"	4.5"	4.5"	4.125"
LPM-8016	UNILATERAL	79.875"	-	15.5"	80"	24.875"	11.4"	4.5"	4.5"	-
	ESQUINA (L/R)	79.875"	5	15.5"	80"	24.875"	11.4"	4.5"	4.5"	4.125"
	3- LADOS (BAY)	79.875"	5	15.5"	80"	24.875"	11.4"	4.5"	4.5"	4.125"
LPM-96169	UNILATERAL	95.875"	-	15.5"	96"	24.875"	11.4"	4.5"	4.5"	-
	ESQUINA (L/r)	95.875"	5	15.5"	96"	24.875"	11.4"	4.5"	4.5"	4.125"
	3- LADOS (BAY)	95.875"	5	15.5"	96"	24.875"	11.4"	4.5"	4.5"	4.125"

VISTA FRONTAL

VISTA LATERAL

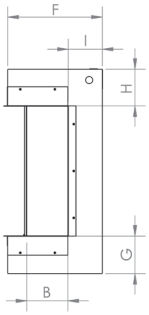

PAISAJE PRO™ SUITES MULTI ESTUDIO

Las suites Landscape Pro Multi Studio están ingeniosamente diseñadas y fabricadas en Estados Unidos. Estas repisas están diseñadas específicamente para nuestro Landscape Pro Multi, ya sea para una aplicación de montaje en pared o empotrado. Construidas con maderas sólidas y duras, lassuites Studio están disponibles en un espresso clásico o en un grado de pintura blanca listas para que los aficionados al bricolaje las terminen por sí mismos.

Para aplicaciones de montaje en pared, simplemente coloque el Landscape Pro Multi en la pared y luego coloque los soportes de montaje Suites para las piezas superior e inferior. En una instalación de montaje empotrado, el Landscape Pro Multi se empotrará en la pared de 2" x 4". La chimenea adicional que queda expuesta de la pared se rematará con los muebles de madera superior e inferior. Estas Studio Suites son la manera perfecta de rematar esta chimenea eléctrica con todas las funciones.

Landscape Pro 56"

CARACTERÍSTICAS ESTÁNDAR

- FX híbrido™ Tecnología de llama
- Iluminación de llama, cama de ascuas y plumón controladas, de forma independiente o juntos
- 2 estilos diferentes de piedra de cama de ascuas
- Área de visualización de llamas completa
- Instalación de cara limpia completamente terminada
- Kit de acabado de acabado incluido
- Calentador variable de 5,000 BTU
- Llamas variables
- Control remoto
- Controles manuales ocultos
- Controles Wi-Fi con Aplicación Modern Flames

Paisaje Pro 80"

PAISAJE PRO™ SUITES MULTI ESTUDIO

Especificaciones de dimensión

ESPECIFICACIONES DIMENSIONALES DEL MANTEL DE MONTAJE EN PARED EMPOTRADO

PARTE #	ANCHO	ALTURA	PROFUNDIDAD
RWC-44LPM-(ESP/RTF)	58.5	28	10.25
RWC-56LPM-(ESP/RTF)	70.5	28	10.25
RWC-68LPM-(ESP/RTF)	82.5	28	10.25
RWC-80LPM-(ESP/RTF)	94.5	28	10.25

ESPECIFICACIONES DIMENSIONALES DEL MANTEL DE MONTAJE EN PARED

PARTE #	ANCHO	ALTURA	PROFUNDIDAD
WMC-44LPM-(ESP/RTF)	58.5	28	14.5
WMC-56LPM-(ESP/RTF)	70.5	28	14.5
WMC-68LPM-(ESP/RTF)	82.5	28	14.5
WMC-80LPM-(ESP/RTF)	94.5	28	14.5

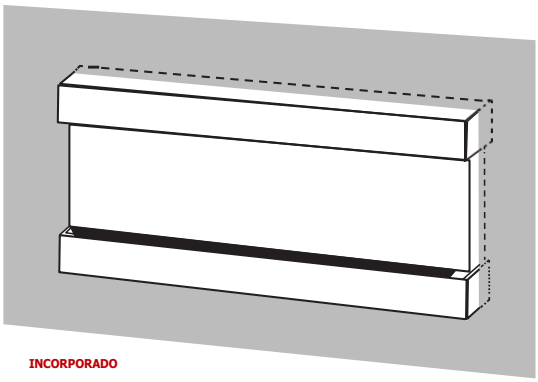

INCORPORADO

EMPOTRADO (2X4)

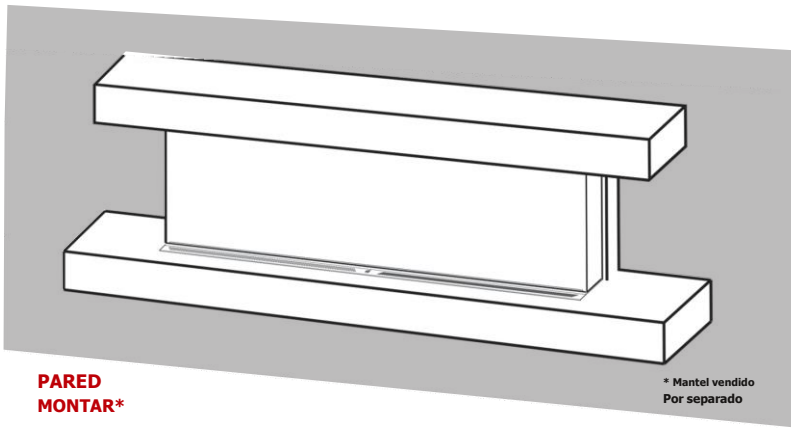

PARED MONTAR*

* Mantel vendido Por separado

Sala de exhibición 1

Centro comercial Interlomas

Teléfono: 01 (55) 52906266
Blv. Interlomas No. 5, sección y local 7
Col. Lomas Anahuac, C.P. 52786, entre
Magnocentro y Blv. Interlomas
Huixquilucan, Edo. de México

Sala de exhibición 2

Centro comercial Plaza Victoria

Teléfono: 01 (55) 52472032
Av. Jesús del Monte No. 39, interior 29
Col. Jesús del Monte, C.P. 52764
Huixquilucan, Edo. de México

Sala de exhibición 3

Centro Comercial Espacio Esmeralda

Teléfono: 01 (55) 53080202
Av. Dr. Jorge Jiménez Cantú S/N
Fraccionamiento Bosque Esmeralda, Local 32
(donde Walmart)
Huixquilucan, Edo. de México, C.P. 52930